会　場

千葉中央コミュニティセンター
10階　101会議室
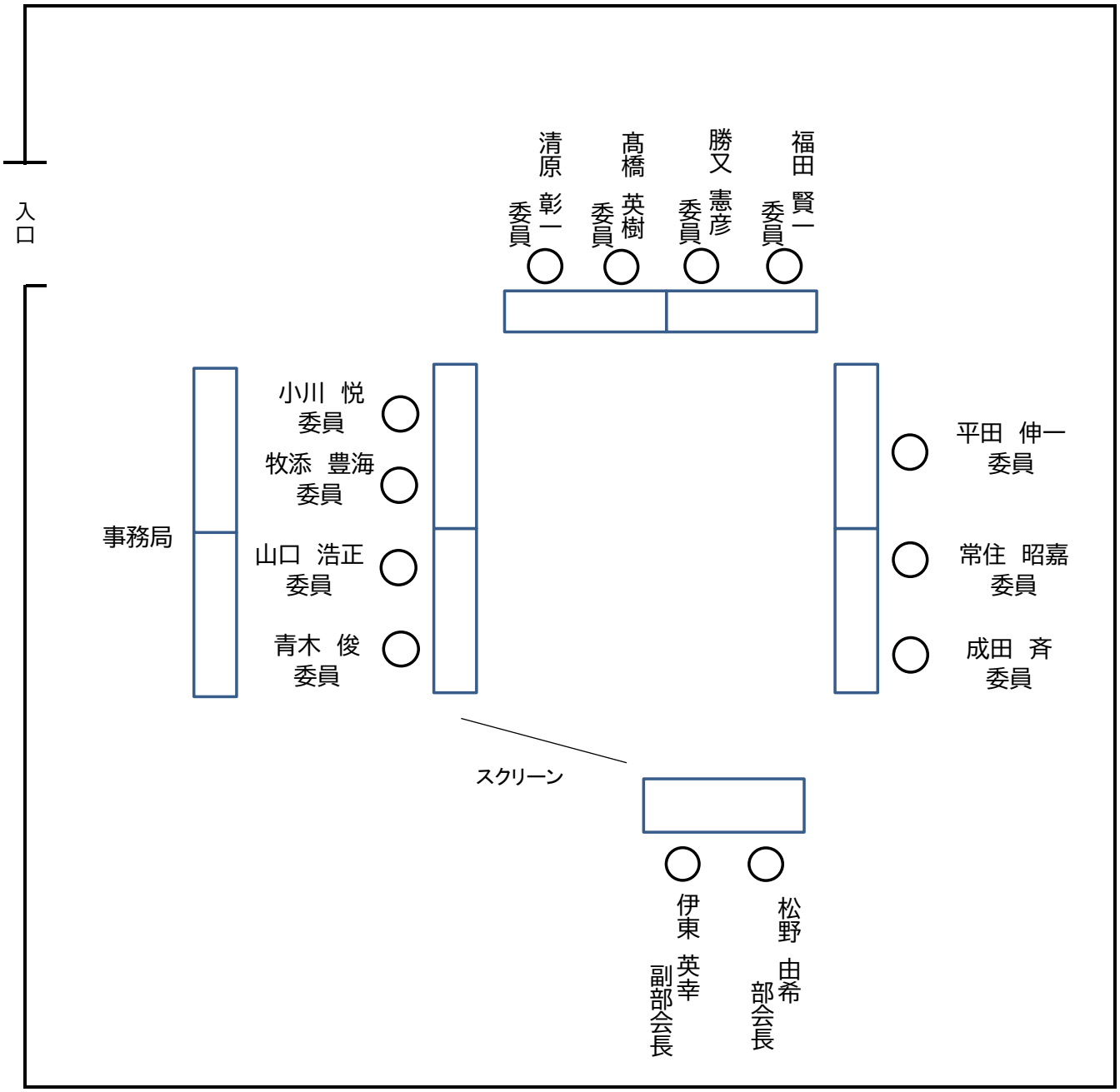
座席表